WOLLMER

инструкция

Насадка-блендер для кухонной машины

TB1000

НАСАДКА-БЛЕНДЕР

Насадка-блендер предназначена для приготовления молочных коктейлей, смузи, соусов, супов-пюре и подобных смесей.

1. Снимите заглушку гнезда для блендера, повернув ее против часовой стрелки. (рис. 1)

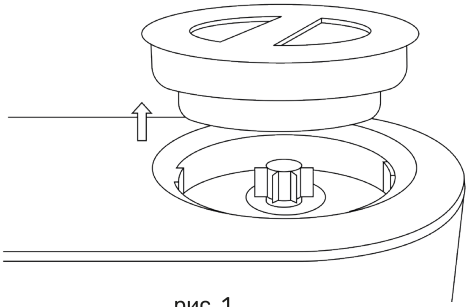

рис. 1

2. Нарежьте необходимые ингредиенты и добавьте их в чашу.

ВНИМАНИЕ! Не превышайте допустимый объем ингредиентов в чаше блендера. Максимальный объем 1500 мл.

3. Плотно закройте крышку блендера и установите его в гнездо, вставив в соответствующие пазы, и поверните по часовой стрелке до упора.

ВНИМАНИЕ! Перед включением устройства убедитесь, что насадка-блендер надежно зафиксирована. Это необходимо, чтобы избежать возможного повреждения насадки и крепежных элементов.

4. Включите миксер и установите подходящую скорость для смешивания продуктов от 1 до 6.
- Скорость 1-4 для смешивания жидких продуктов легкой консистенции;
- Скорость 5-6 для более плотной консистенции — для смешивания твердых продуктов.
5. Отключите устройство и очистите его, согласно рекомендациям раздела «Очистка и уход».

ПРИМЕЧАНИЕ: Непрерывное время работы насадки-блендера не должно превышать 1 минуты за один рабочий цикл, после чего следует сделать перерыв в работе устройства в течение 3 минут.

ОЧИСТКА И УХОД

Очищайте насадку после каждого использования.
Для очистки чаши блендера воспользуйтесь функцией самоочистки.
1. Добавьте воду и немного моющего средства в блендер.
2. Закройте крышку и переведите переключатель миксера в положение «PULSE», дождитесь очистки чаши. При необходимости обновите моющий раствор внутри и повторите процедуру.
3. Смойте остатки раствора из чаши.
4. Для очистки ножей снимите чашу блендера с корпуса устройства. Открутите ножевой блок (рис. 2) и очистите его при помощи теплой воды и неагрессивных моющих средств.

ВНИМАНИЕ! Ножи очень острые. Во избежание порезов и травм соблюдайте осторожность при их очистке. После установки ножевого блока плотно закрутите его, чтобы предотвратить протекание чаши.

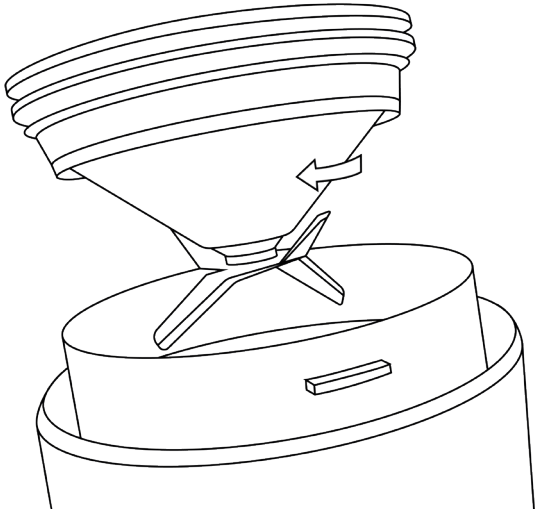

рис. 2

WOLLMER