инструкция

WOLLMER

Гибкий шланг

D707 Sapphire

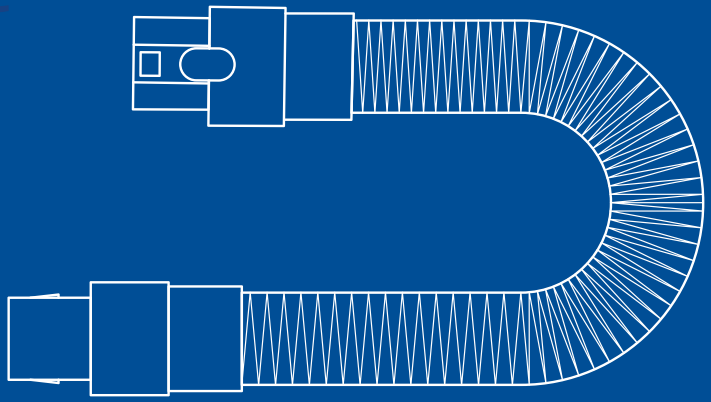

ЭКСПЛУАТАЦИЯ

Гофрированный шланг можно использовать для того чтобы значительно расширить функционал пылесоса и его насадок.

1. Подключите шланг к пылесосу, как это показано на рис. 1
2. Подключите необходимую насадку к шлангу, как это показано на рис. 2
3. Включите пылесос и воспользуйтесь насадкой по назначению.

ВНИМАНИЕ: Не используйте вместе с гофрированным шлангом: моторизированную турбощетку, мини-турбощетку, щелевую насадку с подсветкой. Через шланг не проходит контактов электропитания, необходимых для полноценной работы данных насадок.

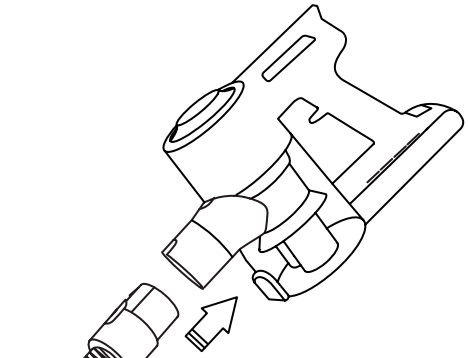

рис. 1

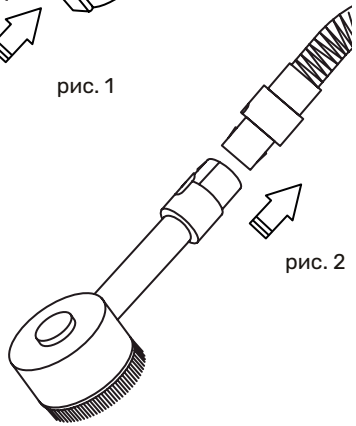

рис. 2

WOLLMER